TERMINAUX DE FILTRATION
PFA



APPLICATION
Terminal de filtre pour filtres absolus.

DIMENSIONS (mm) 305x610, 595x595, 610x610, 610x1220

CADRE Aluminium extrudé anodisé

ACCESSOIRES
- Registre de réglage

OPTIONS
- PFAA...: Aluminium extrudé anodisé naturel ;
- PFAX4N...: Diffuseur en acier inoxydable AISI 304 ;
- PFAX6N...: Diffuseur en acier inoxydable AISI 316 ;
- PFA...L: Fixation latérale ;
- PFA...S: Fixation supérieure.
- FAG-AV: Version étanche aux liquides pour filtres absolus

DIFFUSEURS
- S...A... : En aluminium anodisé naturel
- S...X4N... : En acier inoxydable AISI 304 2B
- S...X4S... : En acier inoxydable AISI 304 à finition satinée
- S...X6N... : En acier inoxydable AISI 316 2B
- S...X6S... : En acier inoxydable AISI 316 à finition satinée



Les terminaux de filtration de la série PFA sont conçus pour la diffusion contrôlée d'air filtré à travers des filtres absolus, destinés aux applications hospitalières fixées au plafond. Ils se composent d'un cadre en aluminium extrudé naturel abritant un filtre absolu. Le plénum d'alimentation est monté au-dessus de cette structure et dispose d'un raccordement latéral ou supérieur ainsi que de deux prises pour une sonde de pression différentielle DOP/DP. L'un des trois diffuseurs illustrés ci-dessous est inséré dans la partie inférieure, qui peut être facilement retirée pour le nettoyage et le remplacement du filtre.

S4...	SHI...	S460...	DG...
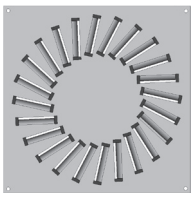	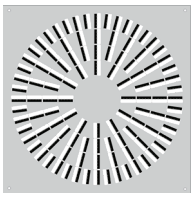	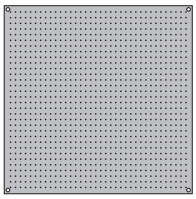	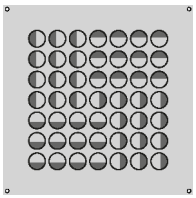
Diffuseur haute induction...	Diffuseur haute induction	Diffuseur avec écran perforé	Diffuseur à induction élevée avec buses réglables

TABLEAU DE SÉLECTION RAPIDE

Dimensions (mm)	Dimensions extérieures B1xB2xH (mm)	Diamètre de connexion ØN (mm)	Débit nominal (m³/h)	Portée maximale (m³/h)
305x305x68	363x363x320	160	150	270
305x610x68	363x668x360	200	300	540
457x457x68	515x515x420	250	340	600
537x537x68	595x595x420	250	470	830
610x610x68	668x668x420	250	600	1070
610x1220x68	668x1278x420	250	1200	2140
762x762x68	820x820x420	250	950	1935

TERMINAUX DE FILTRATION
PFA



DIMENSIONS

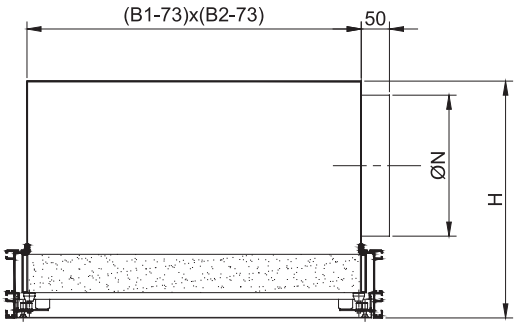

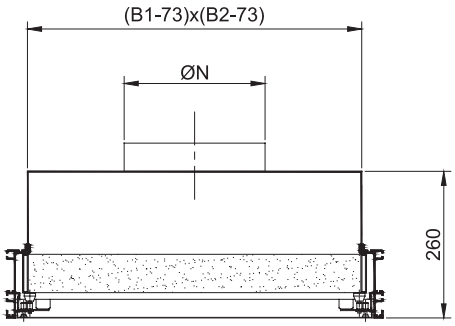

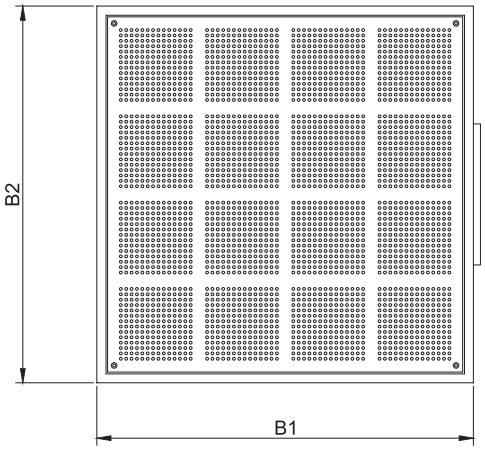

PFA-...-L avec fixation latérale

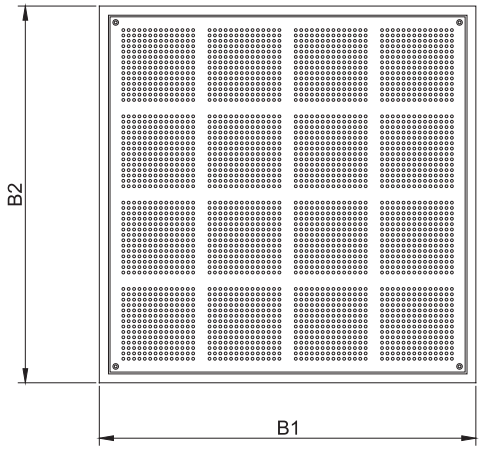

PFA-...-S avec fixation supérieure

Dimensions du filtre (mm)	Dimensions externes B1xB2xH (mm)	Diamètre de connexion ØN (mm)
305x305	363x363x320	160
305x610	363x668x360	200
457x457	515x515x420	250
537x537	595x595x420	250
610x610	668x668x420	250
610x1220	668x1278x420	250



ACCESSOIRES : AMORTISSEUR D'ÉTALONNAGE RÉGLABLE EN FONCTION DE LA PIÈCE

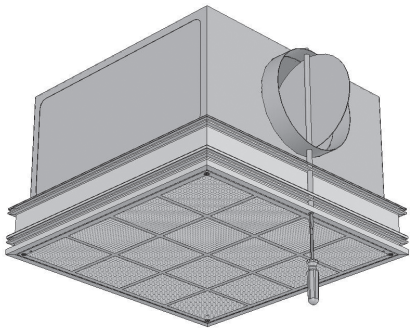

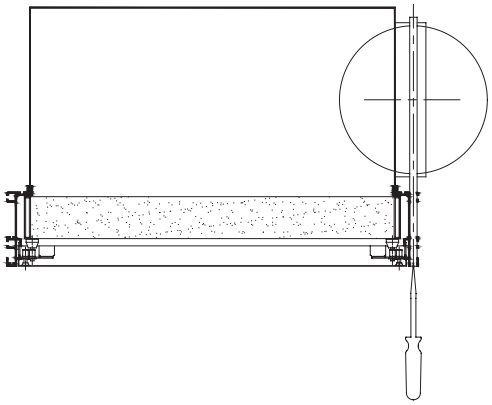

DONNÉES TECHNIQUES

Les bornes de filtration de la série PFA sont conçues pour l'installation des filtres absolus de la série FAA68. Pour les spécifications techniques de ces filtres, veuillez consulter la fiche technique correspondante. Les filtres sont fixés au cadre du porte-filtre par un joint élastomère et un serrage mécanique. Chaque filtre est fourni avec un certificat de test individuel. Pour connaître la perte de charge et la portée des diffuseurs, veuillez consulter les fiches techniques des diffuseurs suivants :

- S430 pour le modèle S430A
- S450 pour le modèle S450A
- S460 pour le modèle S460A

N.B. Pour les diffuseurs perforés de la série S460A, il n'est pas possible d'installer le déflecteur à quatre voies de la série DEF4R comme pour le diffuseur S460.

Les pertes de charge sont égales à la somme des pertes dues au filtre et à celles dues au diffuseur. Pour le remplacement du filtre, reportez-vous à la perte de charge finale recommandée, mesurable à l'aide des sondes de pression installées sur le terminal.

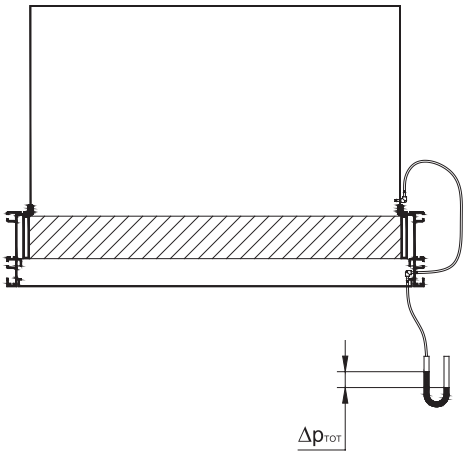

TERMINAUX DE FILTRATION
PFA



INSTALLATION ET REMPLACEMENT DES FILTRES

- Nettoyez soigneusement la surface intérieure du terminal avec un chiffon.
- Retirez le filtre de son emballage d'origine.
- Insérez le filtre dans le module, joint vers le haut, en le maintenant avec le cadre pour éviter d'endommager le matériau filtrant (utilisez uniquement des filtres d'origine).
- Insérez les fixations dans les rainures correspondantes du cadre.
- Fixez le filtre en vissant uniformément les vis jusqu'à ce que le joint en polyuréthane atteigne environ 60 % de son épaisseur.

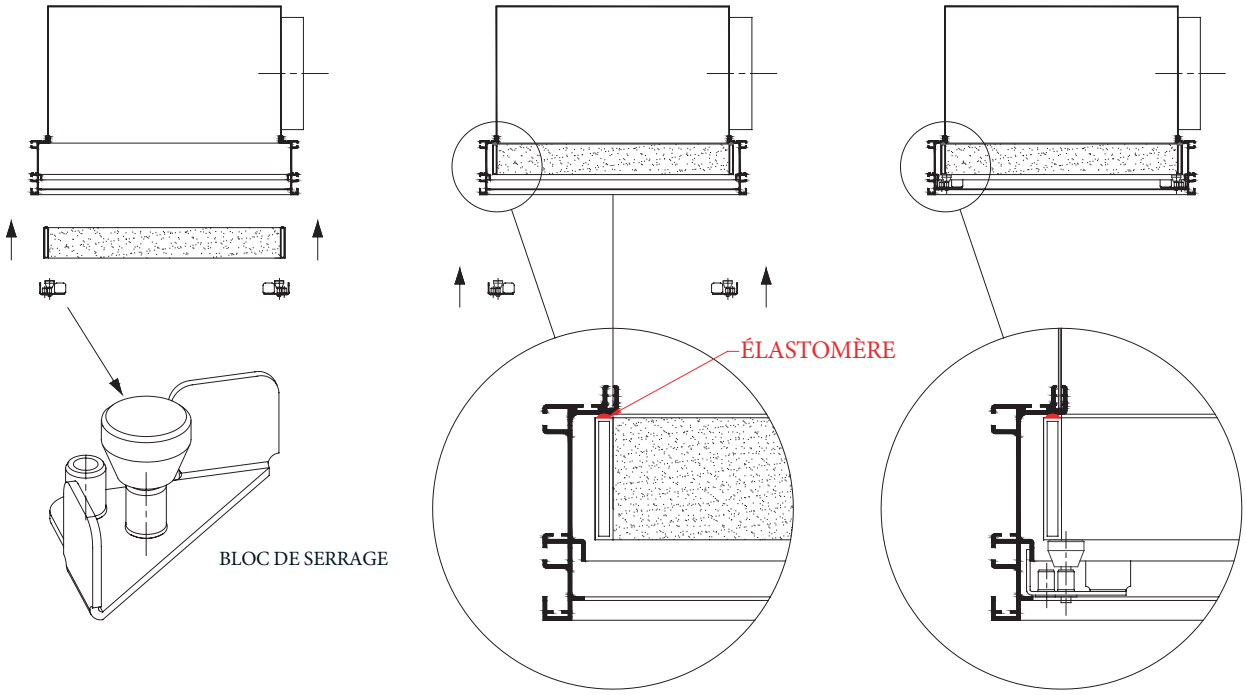

INSTALLATION ET RETRAIT DU DIFFUSEUR

- Placez la plaque du diffuseur sur la partie inférieure du bornier.
- Insérez les quatre vis dans les trous de la plaque et les inserts filetés des blocs de fixation, puis serrez-les.

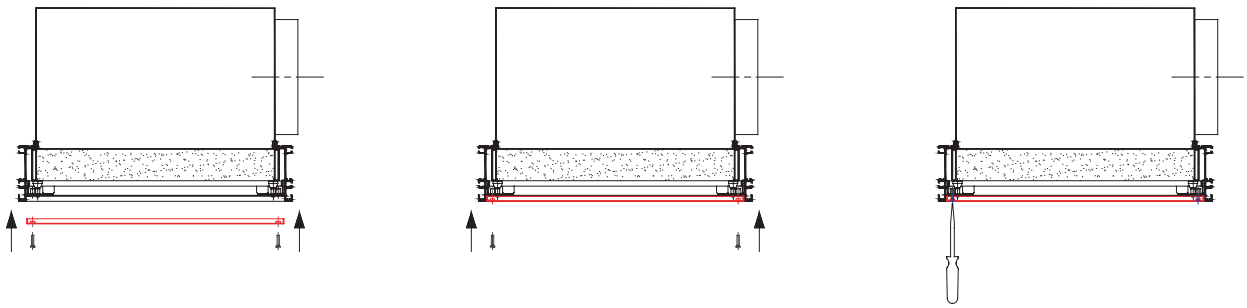



INSTALLATION DANS DES FAUX PLAFONDS EN FORME DE T

Placez le terminal sans filtre ni diffuseur dans le faux plafond en forme de T.
Fixez le module au profilé en T à l'aide de silicone ou d'un ruban adhésif approprié.

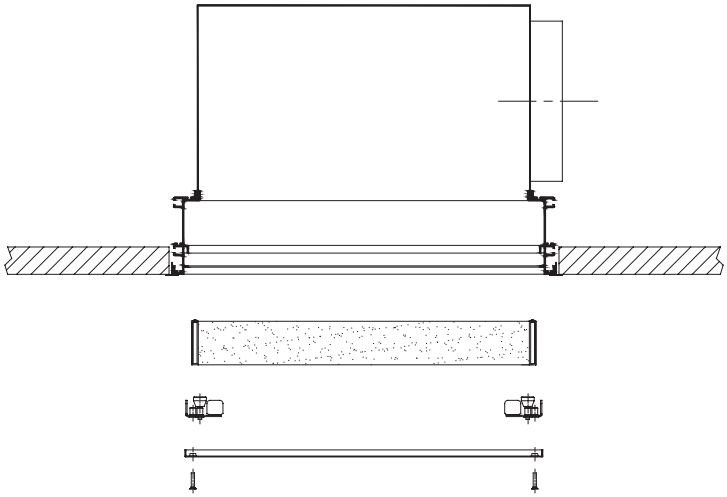

INSTALLATION DE PLAFOND AVEC TIGES DE SÉCURITÉ

- Suspendez le terminal sans filtre ni diffuseur à l'aide de tirants correctement fixés aux inserts prévus à cet effet, positionnés dans les rainures du profilé en aluminium.
- Ajustez la position des tirants afin que le terminal soit parfaitement horizontal à la distance requise du plafond.
- Terminez le faux plafond autour du module avec des panneaux adaptés, en scellant la bride aux panneaux avec du silicone si nécessaire.

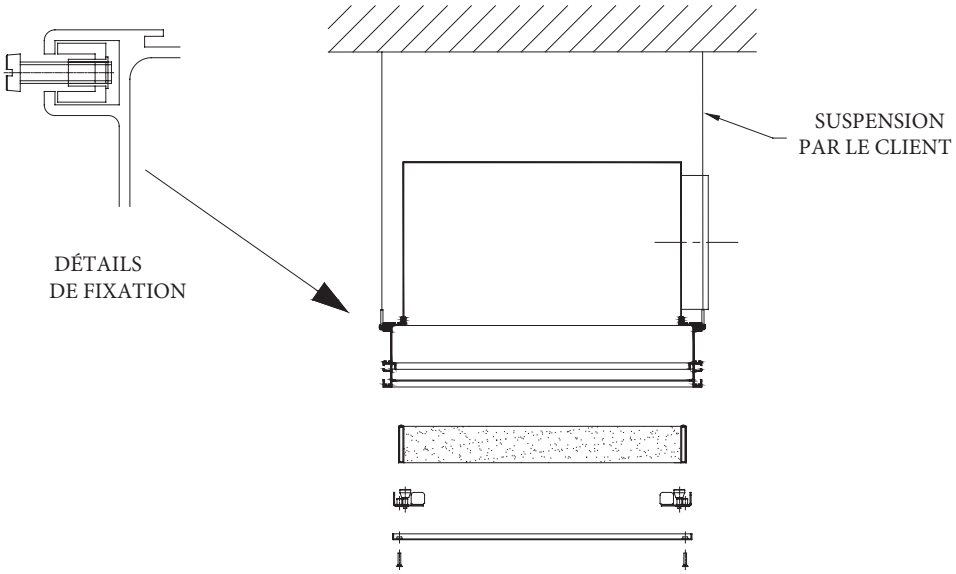

TERMINAUX DE FILTRATION
PFA



COMMENT COMMANDER

PFA **A** **L** **363** **363** **320** **1601** **00** **00**

A
- Aluminium (standard) A
- Inox AISI 304 **X4N**
- Inox AISI 316 **X6N**

L
- Latéral **L**
- Supérieur **S**

363 (B1 (mm))
- **363**
- **515**
- **595**
- **668**

363 (B2 (mm))
- **363**
- **515**
- **595**
- **668**
- **1278**

320 (H (mm))
- **320**
- **360**
- **420**

1601
- **Ø** connexion plénum
- **Ø 1601** - 1 connexion Ø160
- **2001** - 1 connexion Ø200
- **2501** - 1 connexion Ø250

00
- **00**
- **FF** Avec cadre 595x595
- **PF** Avec registre et cadre 595x595
- **SA** Avec registre étanche réglable depuis l'ambiance

00
- **00 (standard)**
- **10** RAL9010
- **20** RAL sur demande
- **TL** tenue de liquide