CADRE PORTE-FILTRE
CTF



APPLICATION
Cadre porte-filtre en acier galvanisé avec ressorts de fixation

DIMENSIONS (mm)
Dimensions selon EN 15805
(autres dimensions sur demande)
Adapté aux filtres (B-18) x (H-18)

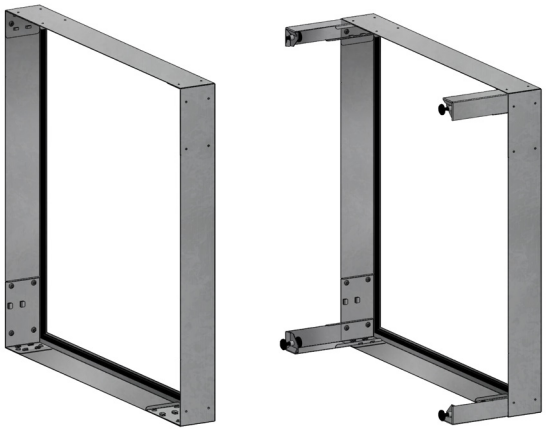

Dimensions CTF

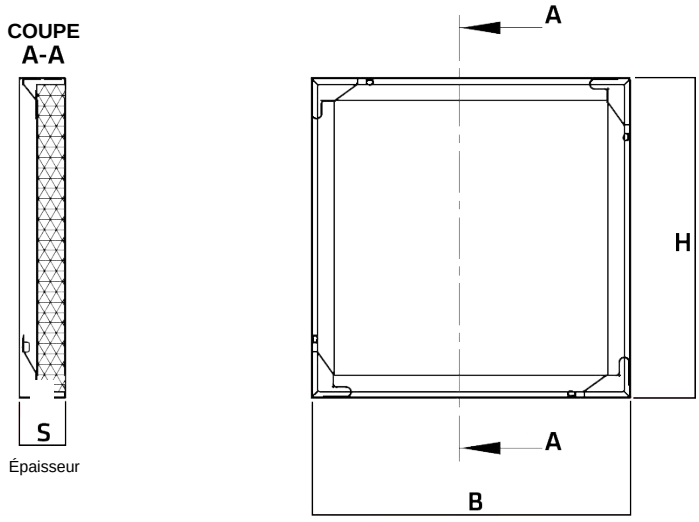

COMMENT COMMANDER

CTF	610	610	00
	B (mm) de **100** à **1000**	H (mm) de **100** à **1000**	**00** **GP** Joint **4Q** 4 tirants ép. 150 mm **4R** Joint + 4 tirants ép. 150 mm **4T** 4 tirants ép. 292 mm **4U** Joint + 4 tirants ép. 292 mm

VER. 10/24 - Le droit d'apporter d'éventuelles modifications est réservé sans aucun préavis.