CAISSONS PORTE -FILTRE
CFF



CFF - CAISSONS PORTE -FILTRE



Les caissons de filtration de la série CFF sont des systèmes modulaires et pratiques pour l'intégration de filtres à cellules, de filtres à poches et de filtres à cartouches à charbon actif. L'installation d'un ou plusieurs étages de filtration permet d'atteindre des niveaux de filtration conformes à la norme ISO 16890 dans tous les systèmes civils et industriels exigeant une filtration d'air de haute pureté, notamment en présence de substances odorantes ou de polluants gazeux. Fournis avec des panneaux obturateurs pour une adaptation aisée au conduit de distribution d'air, ils doivent être installés avec un flux d'air horizontal. Le double panneau d'inspection facilite et accélère le remplacement des filtres.

CFF - SECTIONS LONGITUDIALES

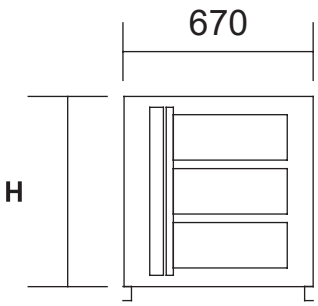

Préfiltre + Poches
ou
Préfiltre + charbon actif

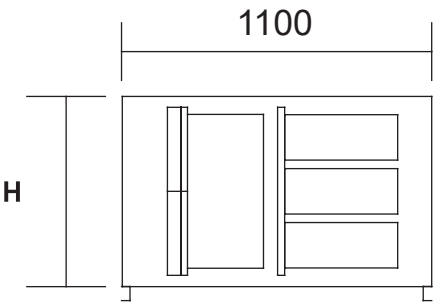

Préfiltre + Poches + charbon actif

CFF - SECTIONS DEVANT

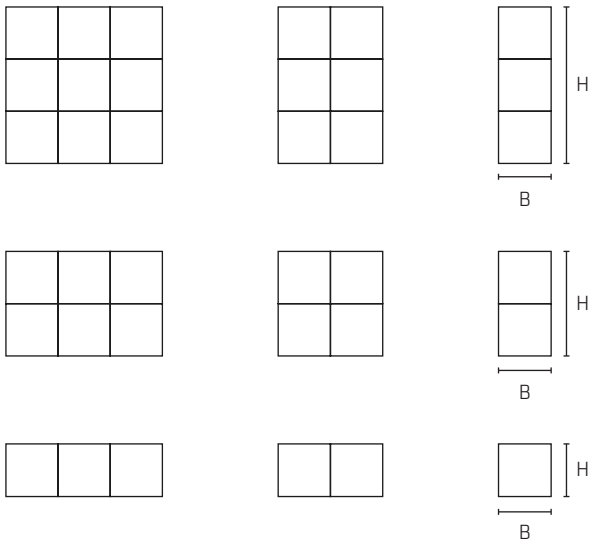

CAISSONS PORTE -FILTRE
CFF



CFF - DIMENSIONS

B (mm)	H (mm)	P (mm)	n° Filtres 592x592
670	670	670	1 FOS + 1 V4T
1280	670	670	2 FOS + 2 V4T
1890	670	670	3 FOS + 3 V4T
2500	670	670	4 FOS + 4 V4T
670	670	670	1 FOS + 1 FCA
1280	670	670	2 FOS + 2 FCA
1890	670	670	3 FOS + 3 FCA
2500	670	670	4 FOS + 4 FCA
670	670	1100	1 FOS + 1 V4T + 1 FCA
1280	670	1100	2 FOS + 2 V4T + 2 FCA
1890	670	1100	3 FOS + 3 V4T + 3 FCA
2500	670	1100	4 FOS + 4 V4T + 4 FCA
670	1280	670	2 FOS + 2 V4T
1280	1280	670	4 FOS + 4 V4T
1890	1280	670	6 FOS + 6 V4T
2500	1280	670	8 FOS + 8 V4T
670	1280	670	2 FOS + 2 FCA
1280	1280	670	4 FOS + 4 FCA
1890	1280	670	6 FOS + 6 FCA
2500	1280	670	8 FOS + 8 FCA
670	1280	1100	2 FOS + 2 V4T + 2 FCA
1280	1280	1100	4 FOS + 4 V4T + 4 FCA
1890	1280	1100	6 FOS + 6 V4T + 6 FCA
2500	1280	1100	8 FOS + 8 V4T + 8 FCA
670	1890	670	3 FOS + 3 V4T
1280	1890	670	6 FOS + 6 V4T
1890	1890	670	9 FOS + 9 V4T
2500	1890	670	12 FOS + 12 V4T
670	1890	670	3 FOS + 3 FCA
1280	1890	670	6 FOS + 6 FCA
1890	1890	670	9 FOS + 9 FCA
2500	1890	670	12 FOS + 12 FCA
670	1890	1100	3 FOS + 3 V4T + 3 FCA
1280	1890	1100	6 FOS + 6 V4T + 6 FCA
1890	1890	1100	9 FOS + 9 V4T + 9 FCA
2500	1890	1100	12 FOS + 12 V4T + 12 FCA