CAISSON
CFA



APPLICATION

Caisson de sécurité pour filtres haute efficacité et filtres absolus. Système anti-contamination par sac d'entrée/sortie. Porte d'inspection pour l'extraction du filtre sous le sac barrière.



DIMENSIONS (mm) Disponible dans toutes les dimensions frontales L x H (autres dimensions sur demande)

CADRE Acier peint RAL 9010

OPTIONS
- CFAX: Acier inoxydable AISI 304
- CFAX6: Acier inoxydable AISI 316L

ACCESSOIRES
- DOP-TA: Sonde de test DOP dans le tronc à bride
- Manomètres pour le contrôle des pertes de charge
- Panneau de commande pour les lectures de l'étage de filtration
- Sac barrière

DIMENSIONS

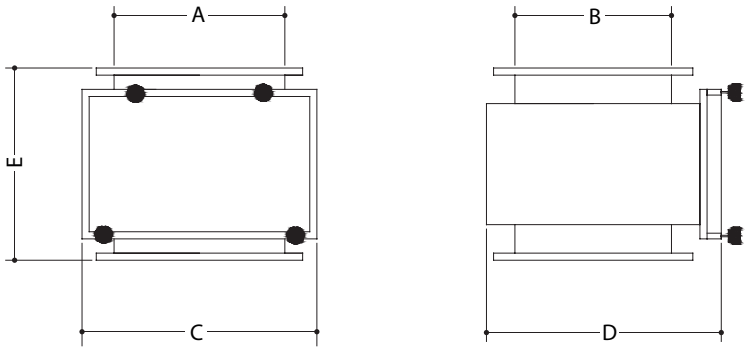

Dimensions du caisson (mm)	Dimensions du filtre (mm)	A (mm)	B (mm)	C (mm)	D (mm)	E (mm)
755 x 330 x 445	305 x 305 x 98	558	253	755	495	380
755 x 430 x 445	305 x 610 x 150	558	253	755	495	430
755 x 570 x 445	305 x 610 x 282	558	253	755	495	570
755 x 330 x 750	610 x 610 x 98	558	558	755	800	380
755 x 430 x 750	610 x 610 x 150	558	558	755	800	430
755 x 570 x 750	610 x 610 x 292	558	558	755	800	570
755 x 330 x 900	610 x 762 x 98	558	710	755	950	380
755 x 430 x 900	610 x 762 x 150	558	710	755	950	430
755 x 570 x 900	610 x 762 x 292	558	710	755	950	570

ACCESSOIRES: DOP-TA

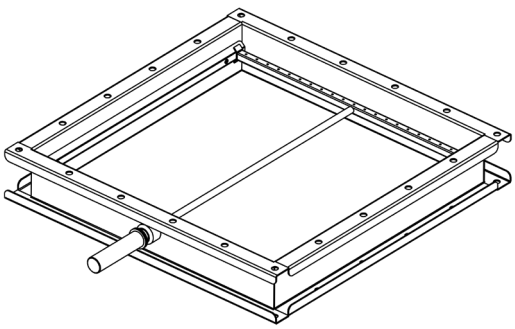

CAISSON
CFA



CFA+DUC

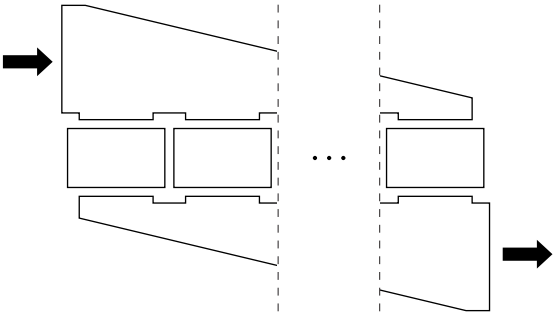



Duc (Copie)	Filtres parallèles (Colonne)
DUC1	1 colonne pour CFA - 1 filtre
DUC2	2 colonne pour CFA - 2 filtres
DUC3	3 colonne pour CFA - 3 filtres
DUC4	4 colonne pour CFA - 4 filtres
DUC5	5 colonne pour CFA - 5 filtres
DUC6	6 colonne pour CFA - 6 filtres
DUC11	1 Colonne - 2 filtres
DUC22	2 Colonne - 4 filtres
DUC33	3 Colonne - 6 filtres
DUC44	4 Colonne - 8 filtres
DUC55	5 Colonne - 10 filtres
DUC66	6 Colonne - 12 filtres

COMMENT COMMANDER

CFA **305** **305** **98**

Dimension 1 filtre (mm)	Dimension 2 filtres (mm)	Épaisseur/type de filtre
305	**305**	**98** } pour filtres plats
610	**610**	**150** } pour filtres plats
	762	**292** } pour filtres plats
		FTR pour filtres à poches rigides